Schakelschema ventilatietoestel

CFL-22 zonder regeling

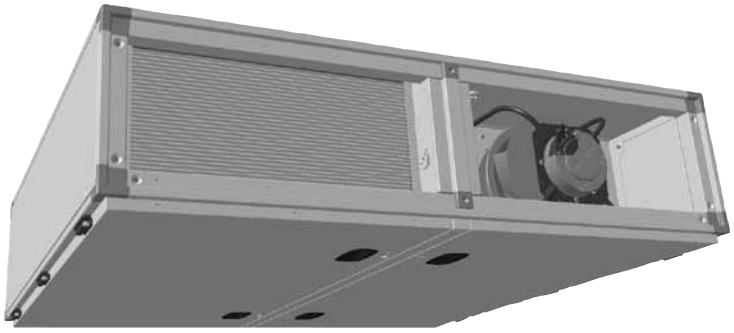

Wolf GmbH, Postfach 1380, D-84048 Mainburg, Tel. +498751/74-0, Fax +498751/74-1600, Internet: www.wolf-heiztechnik.de

Art.nr.: 3063939_201411 Wijzigingen voorbehouden!

NL BE

WOLF GmbH

Industriestraße 1
D-84048 Mainburg
Tel. +49 (0)8751 74-0

Elektrotechnische documentatie

Apparaat	CFL22 zonder regeling
Tekeningnummer	62-34-022-006

Gemaakt op	11.04.2014		
Bewerkt op	03.11.2014	Van (afkorting) KUER	Aantal pagina's 9

Kleuren bedrading:

Primaire stroomkring	: zwart
Nulleider	: lichtblauw
Aardleiding	: geel/groen
Stuurkring voor wisselstroom	: rood/roodwit
Stuurkring voor gelijkstroom	: donkerblauw/ donkerblauw/wit
Potentiaalvrij contact (parasitaire spanning)	: oranje

OPGELET!!

Let vóór ingebruikname van de schakelkast op het volgende:

1. Alle aansluitingen dienen conform voorschriften van het plaatselijke elektriciteitsbedrijf te worden aangelegd

2. Alle verbindings- en contactschroeven, evenals de contacten die niet zijn toegewezen, moeten worden gecontroleerd op stevig vastzitten. (Door transport kunnen deze loslaten.)

3. De gebruikte motorbeveiligingsschakelaars voor de EC-ventilatoren en E-registers worden als leidingbeveiligingsschakelaars gebruikt, en moeten niet op de nominale stroom ingesteld worden..

4. Vergelijk de netspanning met de aansluitspanning van de schakelkast..

5. Kabellengte voor voeler/servomotoren, 24 V-stuurkabels max. 50 m. Niet gelijktijdig plaatsen met 230/400 V-kabels of geïsoleerde kabels gebruiken

6. Aangeboden kabeldiameters zijn minimum doorsneden voor koperen leidingen zonder de lengte van de kabel en de omstandigheden ter plaatse. Kabel types worden geselecteerd op basis van de routing.

7. Om de vorstbescherming van de installatie te waarborgen is het niet toegestaan hoofdschakelaar Q1 uit te schakelen..

8. Aardlekbeveiliging RCD Alleen voor alle stroomsoorten gevoelige FI-aardlekschakelaars type B met 300 mA toegelaten..

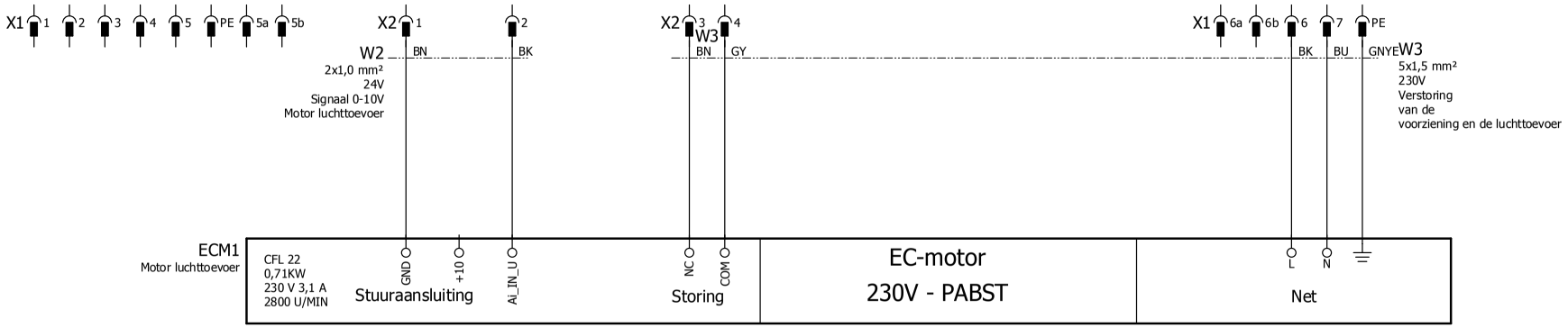

			Datum	03.11.2014	Apparaat CFL22 zonder regeling		Toevoerventilator	62-34-022-006		=	
			Bew.	KUER						+	
			Gepr.								
Wijziging	Datum	Naam	herkomst	62-34-022-006	Vervangen door	Vervangen door		Afd.: TR	EPLAN P8 2.0.5	Art.Nr. 3063939_NL	Blad 3 van 9 Blad

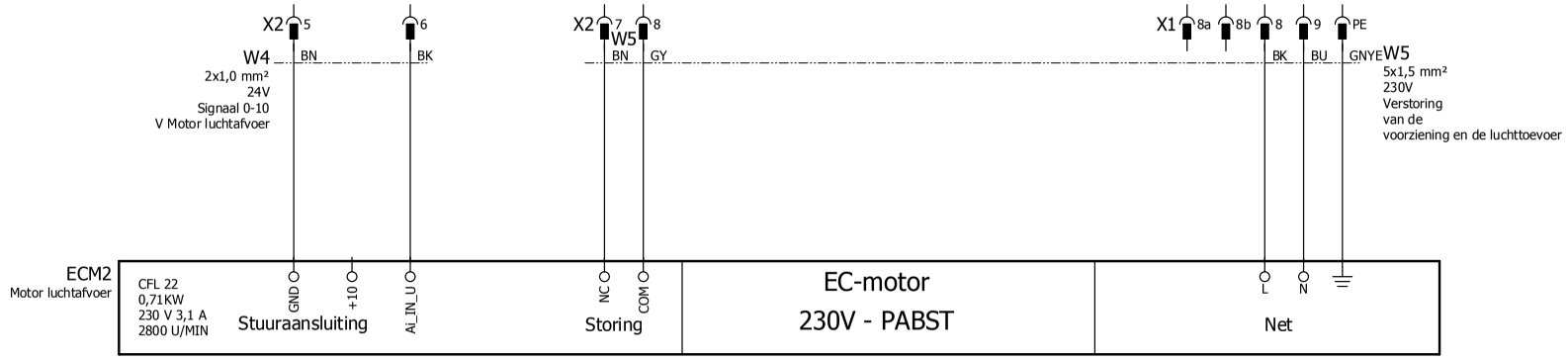

			Datum	03.11.2014	Apparaat CFL22 zonder regeling			Afvoerventilator	62-34-022-006	=	
			Bew.	KUER						+	
			Gepr.								
Wijziging	Datum	Naam	herkomst	62-34-022-006	Vervangen door	Vervangen door			Afd.: TR	EPLAN P8 2.0.5	Art.Nr. 3063939_NL	Blad 4 van 9 Blad

0	1	2	3	4	5	6	7	8	9

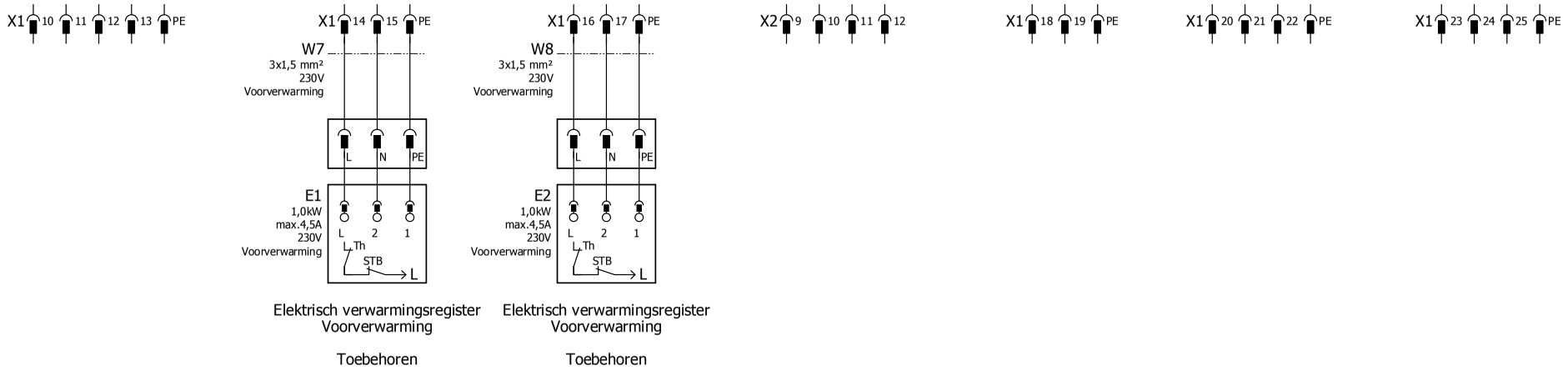

			Datum	05.05.2014	Apparaat CFL22 zonder regeling	
			Bew.	kuer		
			Gepr.			
Wijziging	Datum	Naam	herkomst	62-34-022-006	Vervangen door	Vervangen door

ELEKTRISCH
VERWARMINGSREGISTER 230 V
SERVOMOTOR(EN) OPEN-DICHT

62-34-022-006

Afd.: TR | EPLAN P8 2.0.5 | Art.Nr. 3063939_NL

Blad 5 van 9 Blad

0	1	2	3	4	5	6	7	8	9

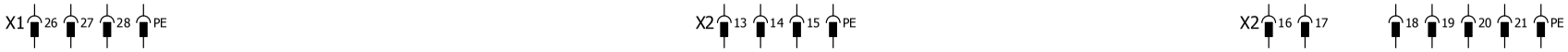

			Datum	11.04.2014	Apparaat CFL22 zonder regeling			Klemmen	62-34-022-006	=	
			Bew.	kuer						+	
			Gepr.								
Wijziging	Datum	Naam	herkomst	62-34-022-006	Vervangen door	Vervangen door			Afd.: TR	EPLAN P8 2.0.5	Art.Nr. 3063939_NL	Blad 6 van 9 Blad

0	1	2	3	4	5	6	7	8	9

* Bij uitbreiding met een naverwarmer, dient de interne voeler losgekoppeld te worden en de toevoervoeler van de naverwarmingsmodule aangesloten te worden op de klemmenstrook

** Bij toepassing van een externe buitentemperatuurvoeler, dient de interne voeler losgekoppeld te worden en de externe voeler aangesloten te worden op de klemmenstrook.

Nodig is voor speciale functies, zoals nachtkoeling, voorverwarmen, etc.

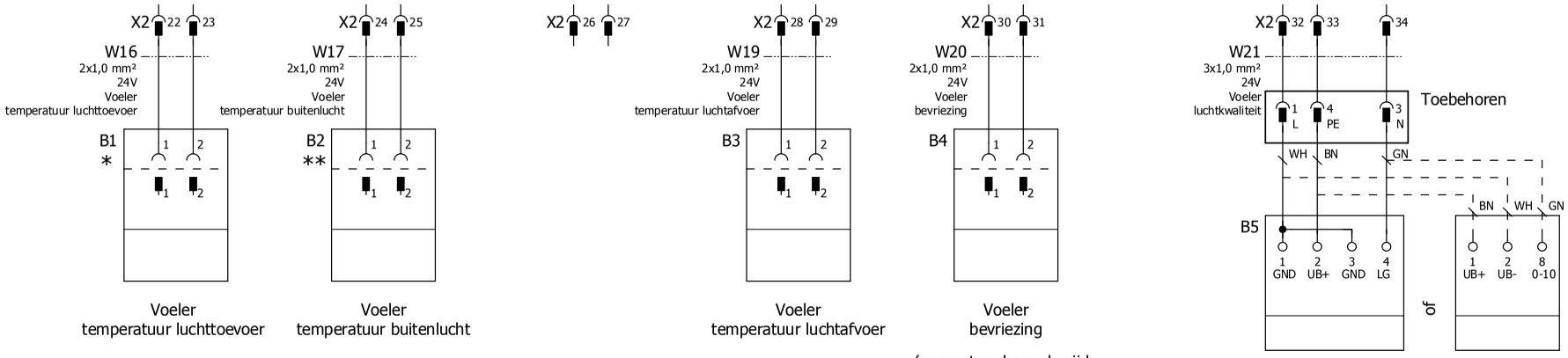

Voeler temperatuur luchttoevoer

Minimumbegrenzer

gemonteerd

Voeler temperatuur buitenlucht

gemonteerd

Voeler temperatuur luchtafvoer

gemonteerd

Voeler bevriezing

(gemonteerd aan de zijde van de uitlaatlucht na het WRC-systeem)

Voeler luchtkwaliteit

Voeler CO2

Toebehoren

			Datum	18.09.2014	Apparaat CFL22 zonder regeling	
			Bew.	KUER		
			Gepr.			
Wijziging	Datum	Naam	herkomst	62-34-022-006	Vervangen door	Vervangen door

TEMPERATUURSENSOR LUCHTKWALITEIT CO2

62-34-022-006 =
+

Afd.: TR | EPLAN P8 2.0.5 | Art.Nr. 3063939_NL | Blad 7 van 9 Blad

0	1	2	3	4	5	6	7	8	9

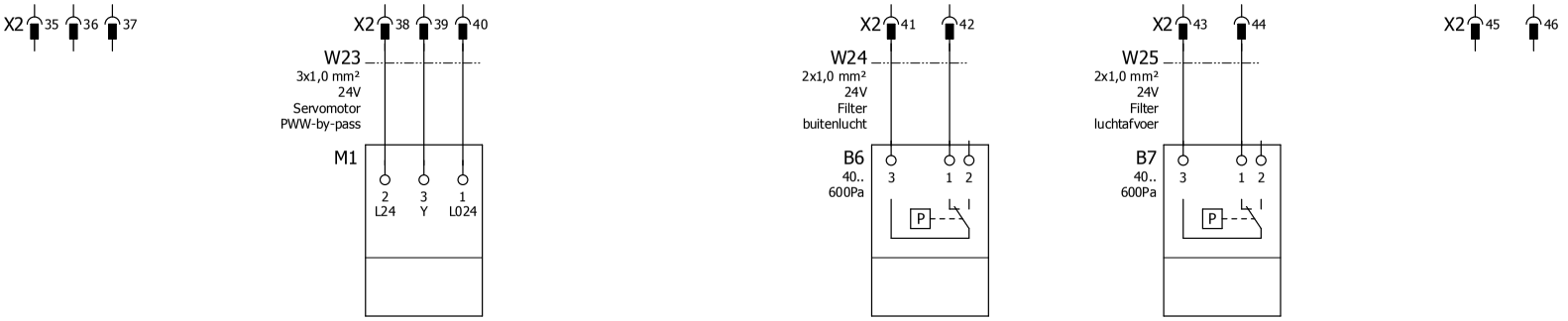

Klepservomotor
PWW-bypass
traploos
24 V

gemonteerd

Drukverschilschakelaar

Filterbewaking

Buitenlucht

gemonteerd

Drukverschilschakelaar

Filterbewaking

Luchtafvoer

gemonteerd

			Datum	05.05.2014	Apparaat CFL22 zonder regeling			TRAPLOZE UITGANGEN FILTER LUCHTSTROOM	62-34-022-006	=	
			Bew.	kuer						+	
			Gepr.								
Wijziging	Datum	Naam	herkomst	62-34-022-006	Vervangen door	Vervangen door			Afd.: TR	EPLAN P8 2.0.5	Art.Nr. 3063939_NL	Blad 8 van 9 Blad

0	1	2	3	4	5	6	7	8	9

			Datum	05.05.2014	Apparaat CFL22 zonder regeling		WOLF	BRAND DRUKTRANSDUCTOR hygrostaat	62-34-022-006	=
			Bew.	kuer						+
			Gepr.						Afd.: TR / EPLAN P8 2.0.5	Art.Nr. 3063939_NL / Blad 9 van 9 Blad
Wijziging	Datum	Naam	herkomst	62-34-022-006	Vervangen door	Vervangen door				